令和6年度那須地区総合体育大会

令和6年6月9日(日)
会場:大田原体育館

男子ダブルス
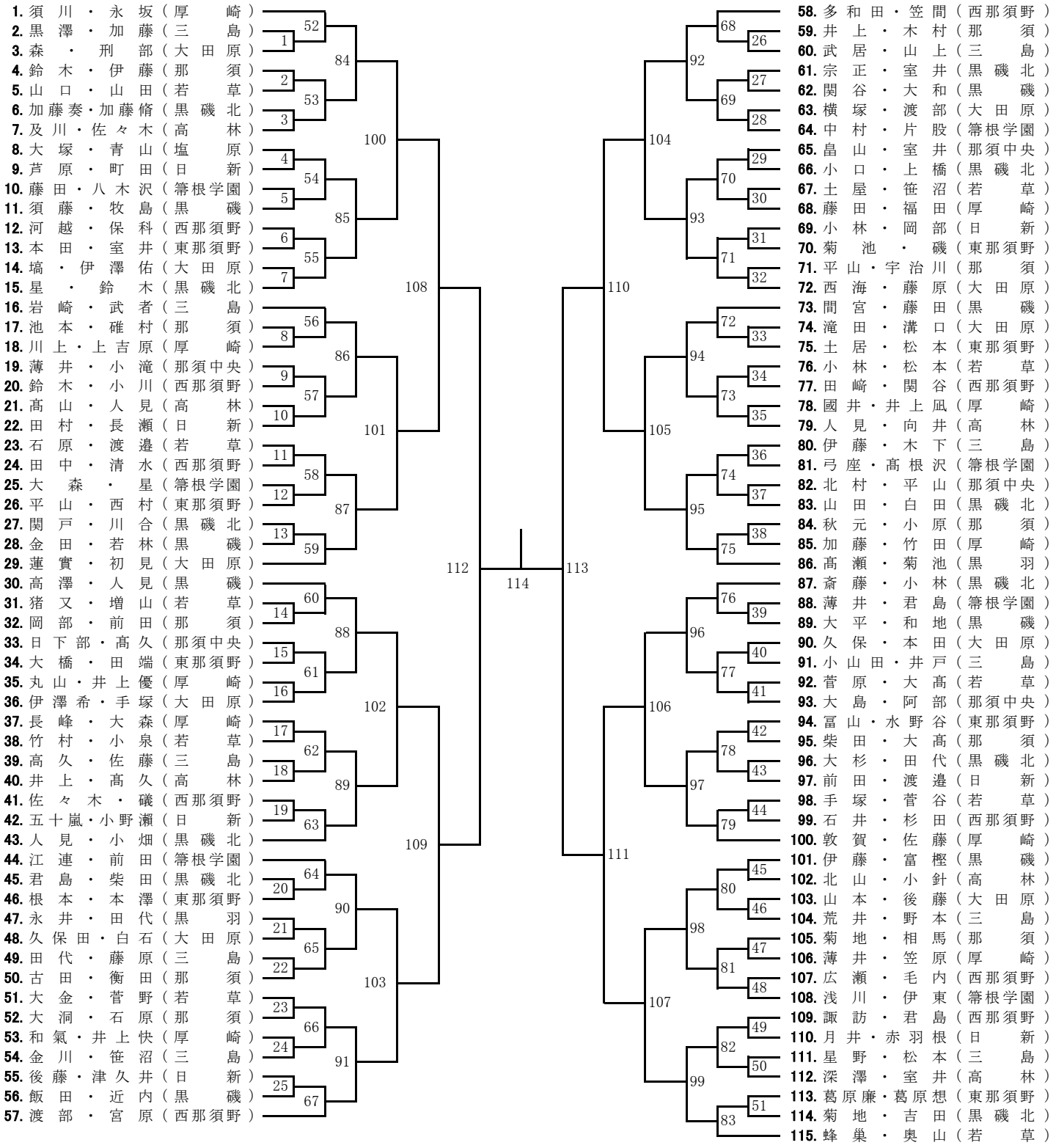
1. 須川・永坂（厚崎）
2. 黒澤・加藤（三島）
3. 森・刑部（大田原）
4. 鈴木・伊藤（那須）
5. 山口・山田（若草）
6. 加藤奏・加藤脩（黒磯北）
7. 及川・佐々木（高林）
8. 大塚・青山（塩原）
9. 芦原・町田（日新）
10. 藤田・八木沢（箒根学園）
11. 須藤・牧島（黒磯）
12. 河越・保科（西那須野）
13. 本田・室井（東那須野）
14. 塙・伊澤佑（大田原）
15. 星・鈴木（黒磯北）
16. 岩崎・武者（三島）
17. 池本・碓村（那須）
18. 川上・上吉原（厚崎）
19. 薄井・小滝（那須中央）
20. 鈴木・小川（西那須野）
21. 髙山・人見（高林）
22. 田村・長瀬（日新）
23. 石原・渡邉（若草）
24. 田中・清水（西那須野）
25. 大森・星（箒根学園）
26. 平山・西村（東那須野）
27. 関戸・川合（黒磯北）
28. 金田・若林（黒磯）
29. 蓮實・初見（大田原）
30. 高澤・人見（黒磯）
31. 猪又・増山（若草）
32. 岡部・前田（那須）
33. 日下部・髙久（那須中央）
34. 大橋・田端（東那須野）
35. 丸山・井上優（厚崎）
36. 伊澤希・手塚（大田原）
37. 長峰・大森（厚崎）
38. 竹村・小泉（若草）
39. 高久・佐藤（三島）
40. 井上・髙久（高林）
41. 佐々木・礒（西那須野）
42. 五十嵐・小野瀬（日新）
43. 人見・小畑（黒磯北）
44. 江連・前田（箒根学園）
45. 君島・柴田（黒磯北）
46. 根本・本澤（東那須野）
47. 永井・田代（黒羽）
48. 久保田・白石（大田原）
49. 田代・藤原（三島）
50. 古田・衡田（那須）
51. 大金・菅野（若草）
52. 大洞・石原（那須）
53. 和氣・井上快（厚崎）
54. 金川・笹沼（三島）
55. 後藤・津久井（日新）
56. 飯田・近内（黒磯）
57. 渡部・宮原（西那須野）
58. 多和田・笠間（西那須野）
59. 井上・木村（那須）
60. 武居・山上（三島）
61. 宗正・室井（黒磯北）
62. 関谷・大和（黒磯）
63. 横塚・渡部（大田原）
64. 中村・片股（箒根学園）
65. 畠山・室井（那須中央）
66. 小口・上橋（黒磯北）
67. 土屋・笹沼（若草）
68. 藤田・福田（厚崎）
69. 小林・岡部（日新）
70. 菊池・磯（東那須野）
71. 平山・宇治川（那須）
72. 西海・藤原（大田原）
73. 間宮・藤田（黒磯）
74. 滝田・溝口（大田原）
75. 土居・松本（東那須野）
76. 小林・松本（若草）
77. 田崎・関谷（西那須野）
78. 國井・井上凪（厚崎）
79. 人見・向井（高林）
80. 伊藤・木下（三島）
81. 弓座・髙根沢（箒根学園）
82. 北村・平山（那須中央）
83. 山田・白田（黒磯北）
84. 秋元・小原（那須）
85. 加藤・竹田（厚崎）
86. 髙瀬・菊池（黒羽）
87. 斎藤・小林（黒磯北）
88. 薄井・君島（箒根学園）
89. 大平・和地（黒磯）
90. 久保・本田（大田原）
91. 小山田・井戸（三島）
92. 菅原・大髙（若草）
93. 大島・阿部（那須中央）
94. 冨山・水野谷（東那須野）
95. 柴田・大髙（那須）
96. 大杉・田代（黒磯北）
97. 前田・渡邉（日新）
98. 手塚・菅谷（若草）
99. 石井・杉田（西那須野）
100. 敦賀・佐藤（厚崎）
101. 伊藤・富樫（黒磯）
102. 北山・小針（高林）
103. 山本・後藤（大田原）
104. 荒井・野本（三島）
105. 菊地・相馬（那須）
106. 薄井・笠原（厚崎）
107. 広瀬・毛内（西那須野）
108. 浅川・伊東（箒根学園）
109. 諏訪・君島（西那須野）
110. 月井・赤羽根（日新）
111. 星野・松本（三島）
112. 深澤・室井（高林）
113. 葛原廉・葛原想（東那須野）
114. 菊地・吉田（黒磯北）
115. 蜂巣・奥山（若草）